Jefferson	JEFFERSON SUDAMERICANA S.A. VALVULAS A SOLENOIDE Y CONTROLES DE NIVEL	DENOMINACION: VISTA EXPLOTADA	SERIE: 133514/6 INA

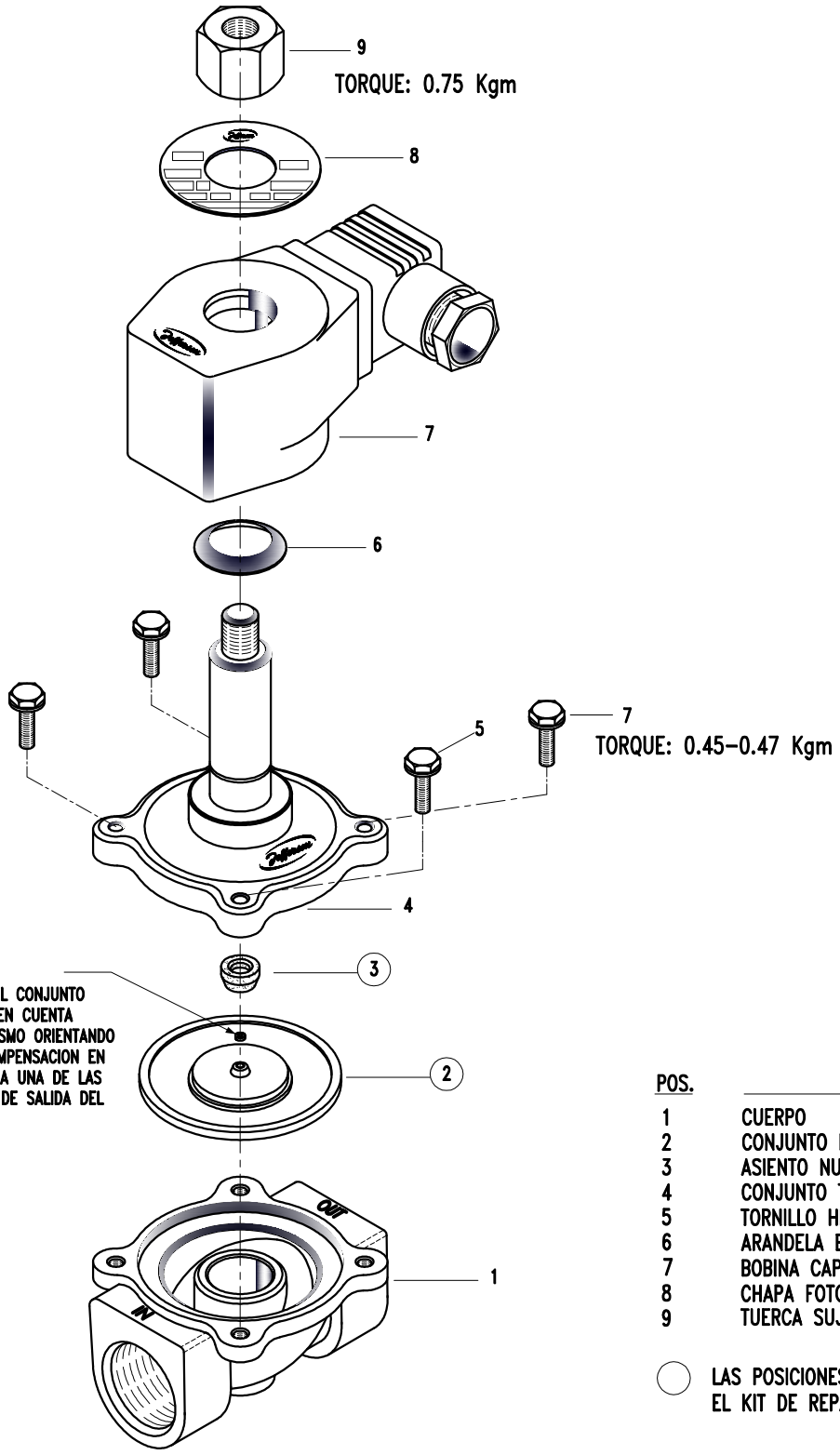

NOTA:
EN EL MONTAJE DEL CONJUNTO DIAFRAGMA TENER EN CUENTA DE COLOCAR EL MISMO ORIENTANDO EL ORIFICIO DE COMPENSACION EN REFERENCIA HACIA A UNA DE LAS ROSCAS DEL LADO DE SALIDA DEL CUERPO.

POS.	DESCRIPCION
1	CUERPO
2	CONJUNTO DIAFRAGMA
3	ASIENTO NUCLEO MOVIL
4	CONJUNTO TAPA-TORRE I.N.A.
5	TORNILLO HEX. W 3/16"x5/8"
6	ARANDELA ELASTICA
7	BOBINA CAPSULADA
8	CHAPA FOTOQUIMICA
9	TUERCA SUJECION I.N.A.

◯ LAS POSICIONES INDICADAS CONFORMAN EL KIT DE REPARACION

NORMAL ABIERTA (I.N.A.)

AÑO: 08 - REV.: 0